ЭМИС.03.02.011

Перв. примен.

Справ. №

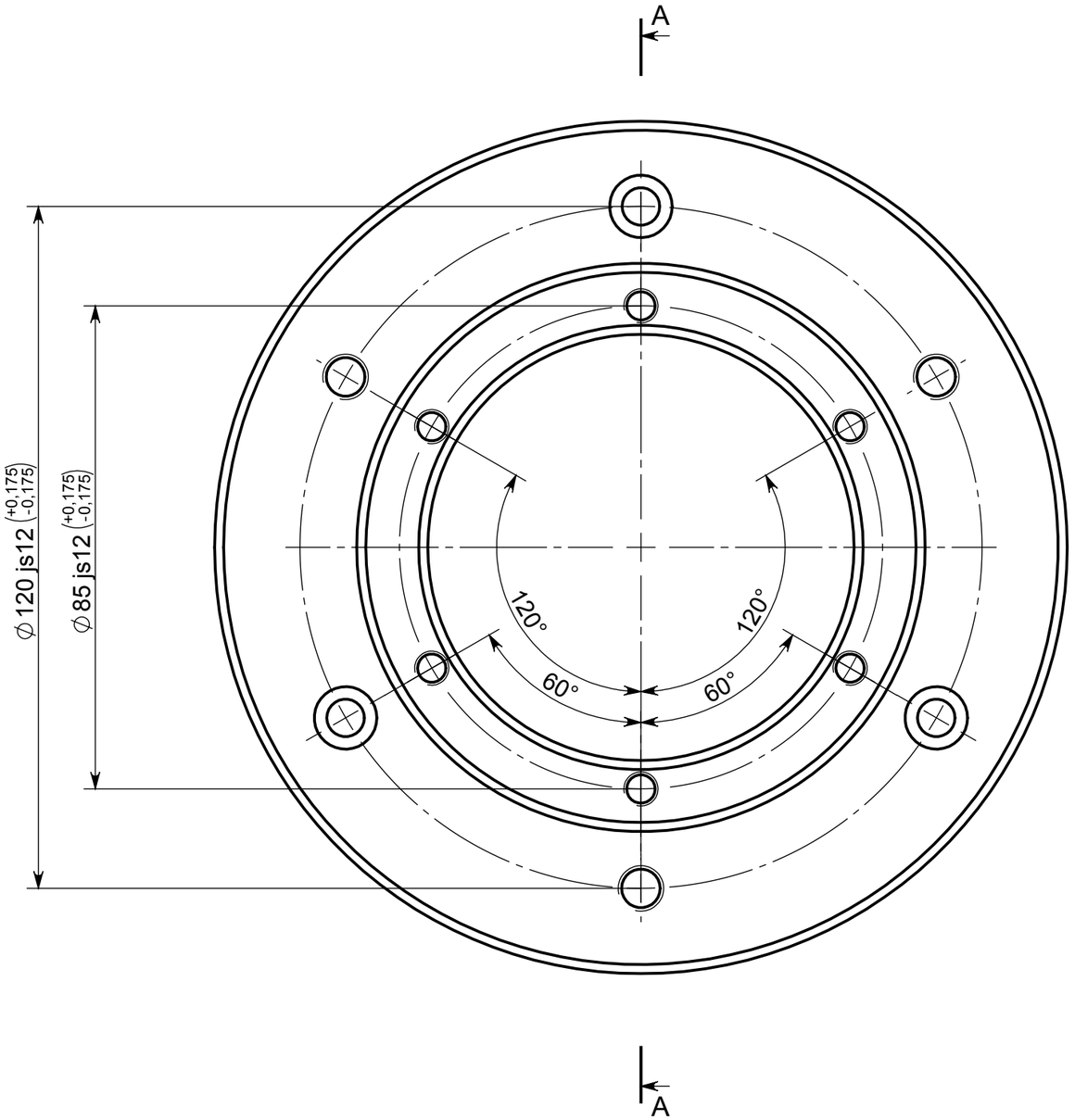

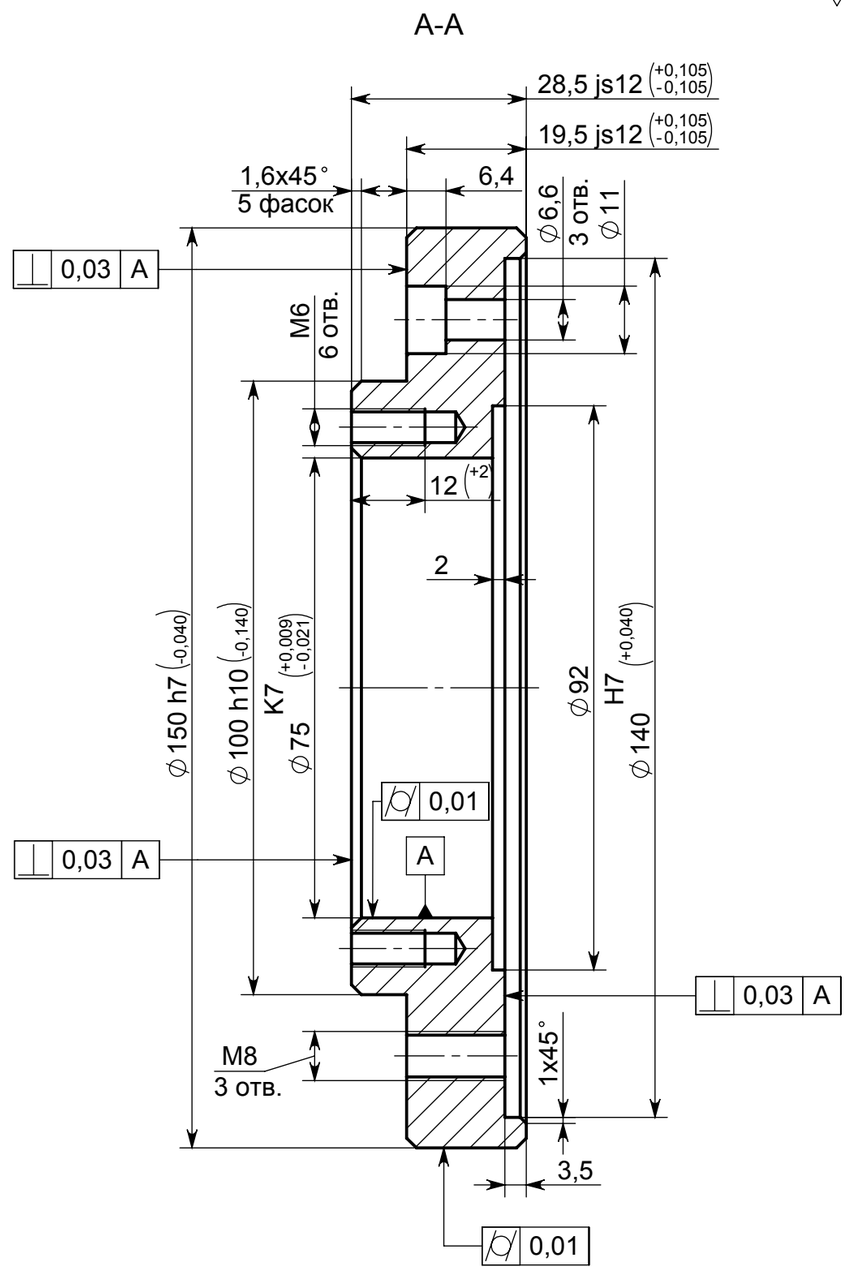

Ra 6,3

1. * - размеры для справок
2. Неуказанные предельные отклонения H14, h14, ±IT14/2
3. Предельное угловое отклонение между двумя любыми отверстиями ⌀6,6 не более ±0,5°
4. Предельное угловое отклонение между двумя любыми отверстиями M8 не более ±0,5°
5. Предельное угловое отклонение между двумя любыми отверстиями M6 не более ±0,5°
6. Зачистить заусенцы.

Изм.	Лист	№ документа	Подпись	Дата
Разраб.		Козарь Д.М.		11.09.15
Пров.		Буханченко С.Е.		11.09.15
Т.контр.		Черкасов А.И.		11.09.15
Нач. КБ				11.09.15
Н.контр.				11.09.15
Утв.		Нечаев М.А.		11.09.15

ЭМИС.03.02.011

Стакан тихоходного вала

Лит.	Масса	Масштаб
	1.9	1:1

Лист 1 | Листов 1

Лист 30 ГОСТ 19903-91
12Х18Н10Т ГОСТ 5632-72

каф. АРМ ИК ТПУ

Подпись и дата | Инв. № дубл. | Взам. инв. № | Подпись и дата | Инв. № подл.

ЭМИС.03.02.011[Стакан тихоходного вала] Копировал

Формат А3