ФЮРА.05.10.002

Перв. примен.

Справ. №

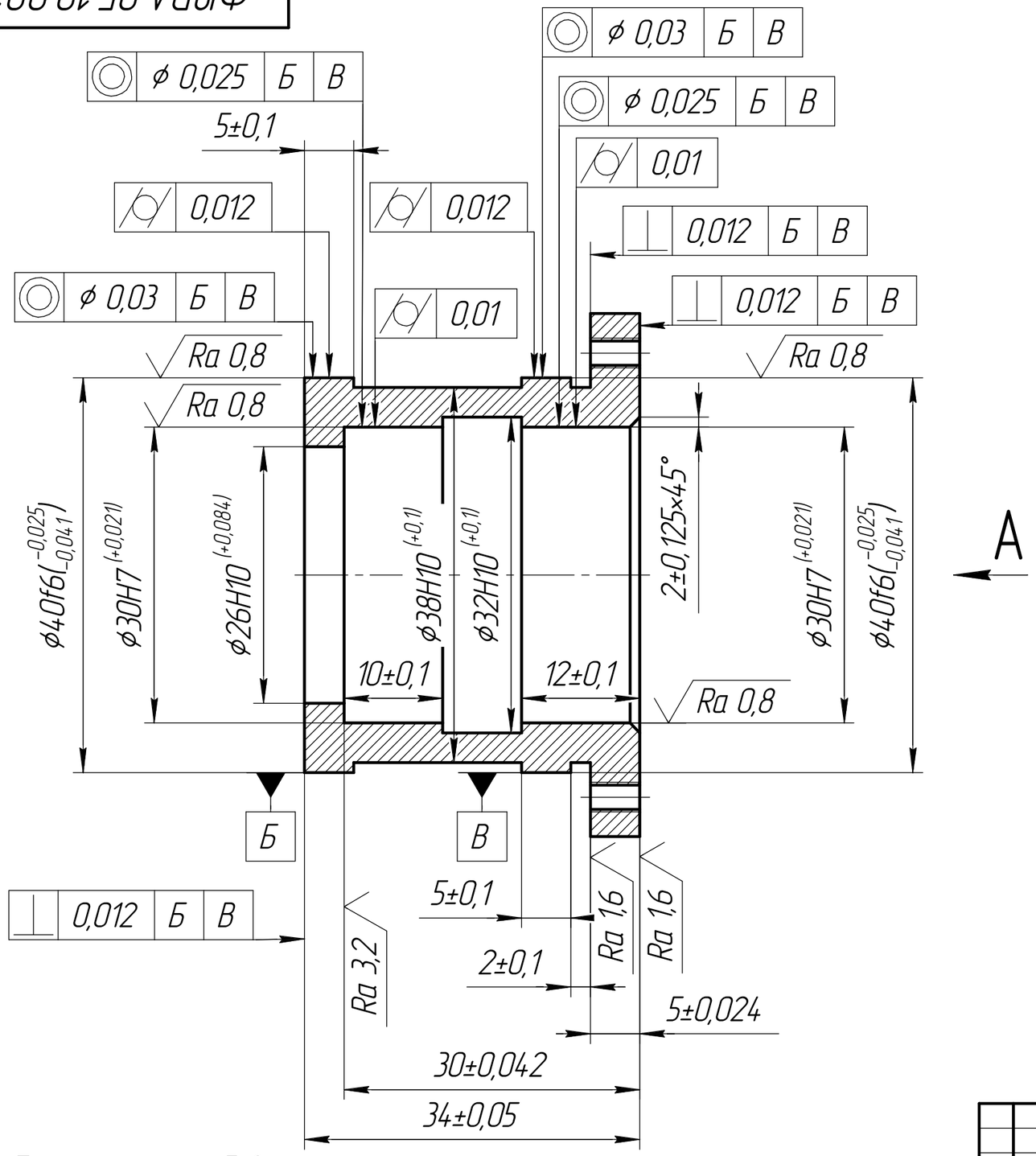

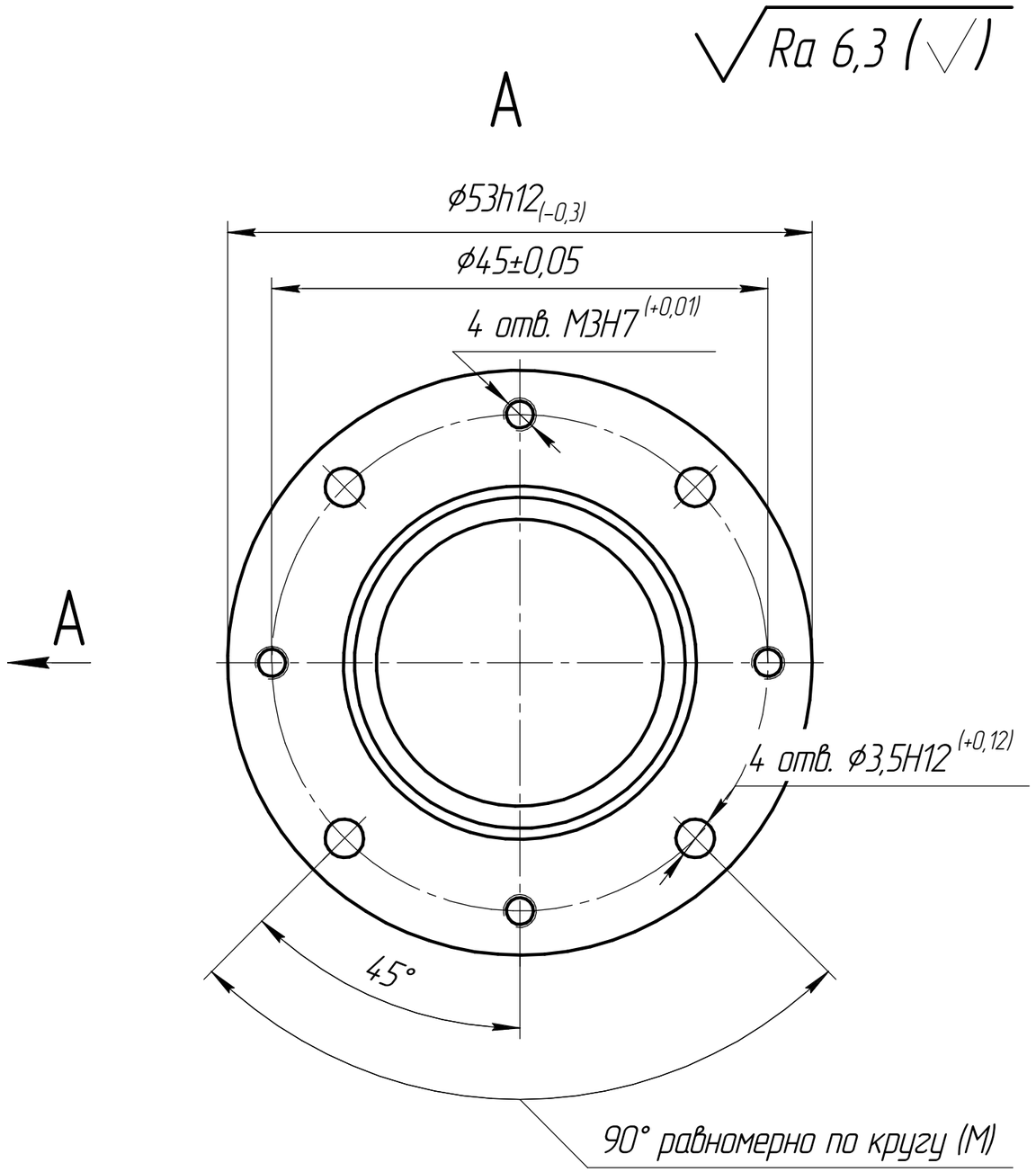

Технические требования:

1. Неуказанные допуски формы и отклонения поверхностей выполнить по 10-ой степени точности ГОСТ 24643-81;
2. Произвести воронение;
3. Вместо воронения, допускается химическое оксидирование;

Изм.	Лист	№ докум.	Подп.	Дата
Разраб.		Козарь Д.М.		
Пров.		Гольдшмидт М.Г.		
Т.контр.				
Н.контр.				
Утв.		Гольдшмидт М.Г.		

ФЮРА.05.10.002

Стакан

Лит.	Масса	Масштаб
	0,162	2:1
Лист	Листов 1	

Ст45

НИ ТПУ АРМ

Копировал

Формат А3

Подп. и дата

Инв. № дубл.

Взам. инв. №

Подп. и дата

Инв. № подл.