Измерительный канал

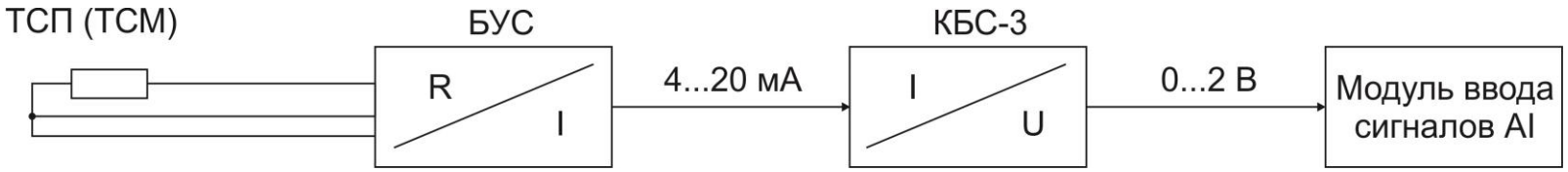

Измерительный канал

Схема соединений принципиальная

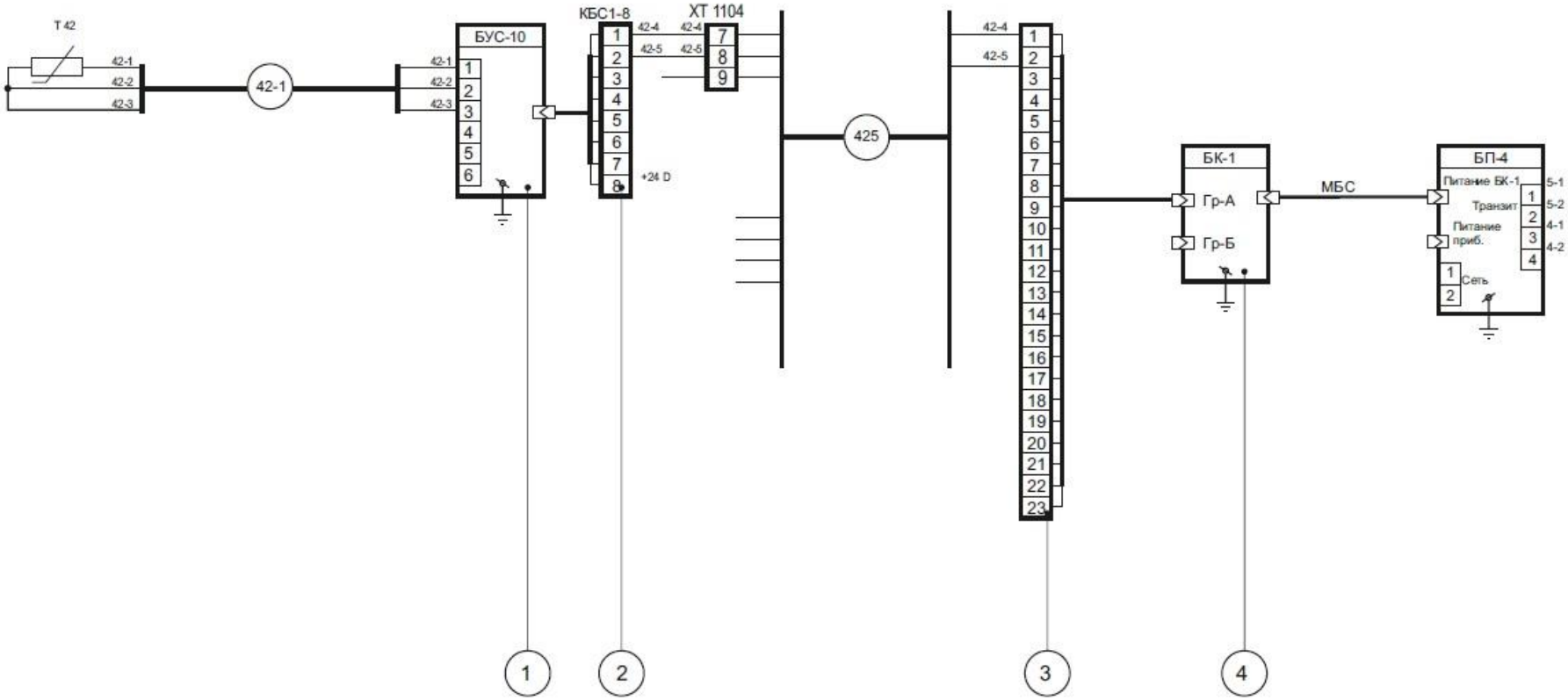

1 – БУС-10 – блок усиления сигналов резистивных датчиков;
2 – КБС-1 – клеммно-блочный соединитель;
3 – КБС-3 – клеммно-блочный соединитель;
4 – Модуль ввода Аналоговых сигналов МАС (в составе БК-1 МПК «Ремиконт Р-130»)

Измерительный канал

БУС-10

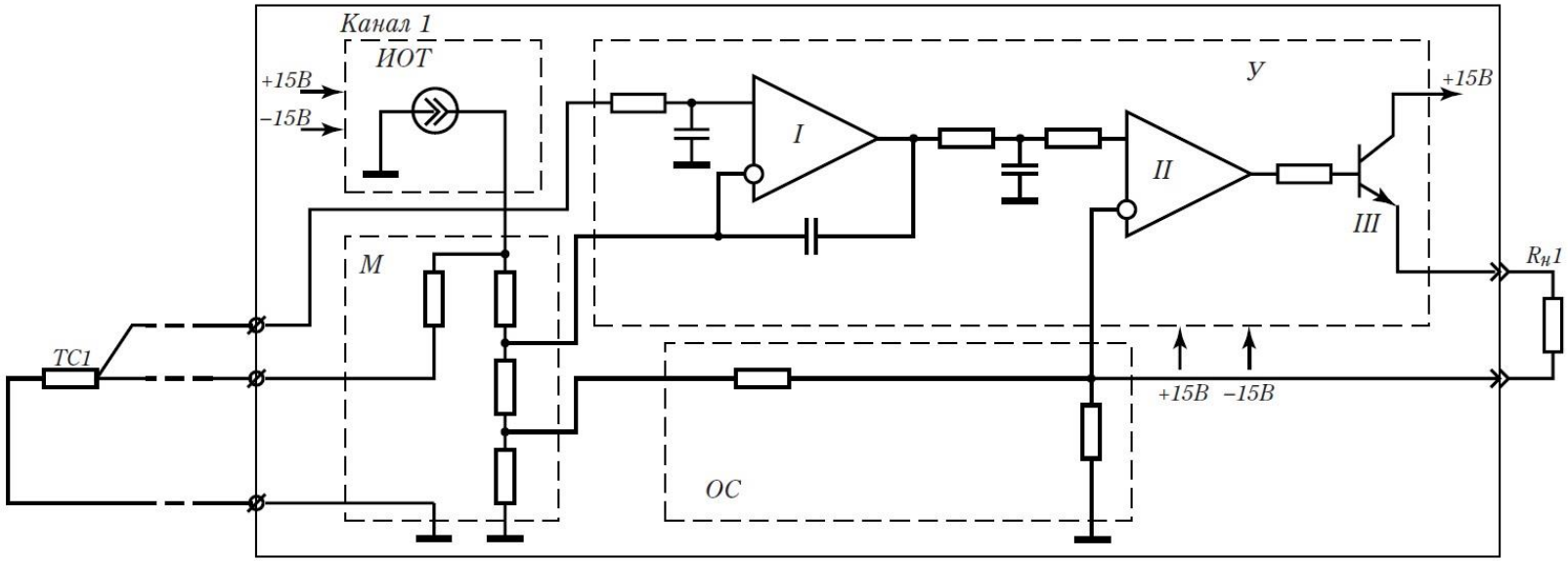

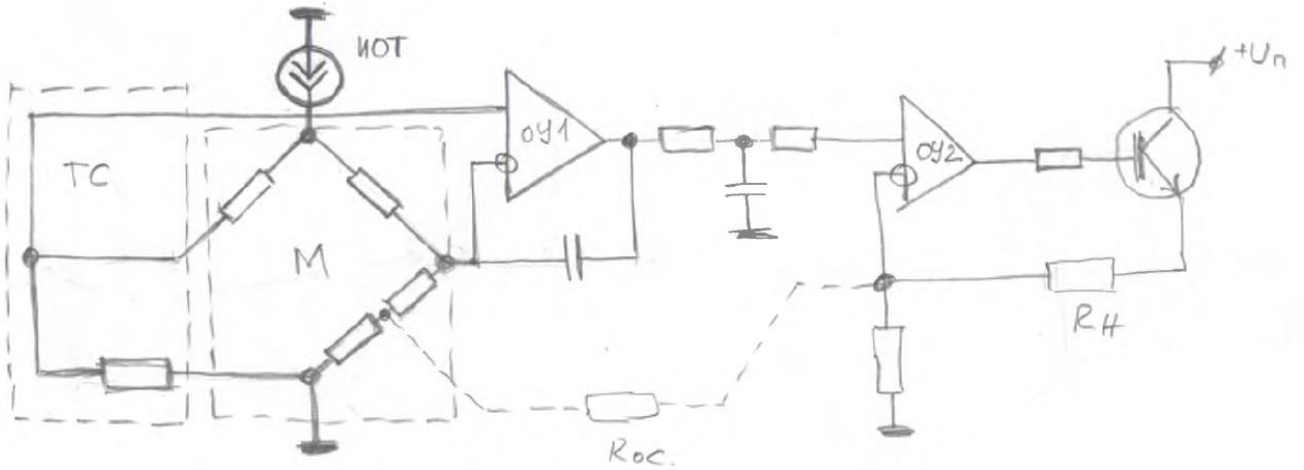

Измерительный канал

Клеммно-блочный соединитель КБС-1 ЯЛБИ. 685611. 003 ЭЗ (6Яа 369. 915 ЭЗ)
Схема электрическая принципиальная

"к объекту" X1 — *"к блоку контроллера"* X2

Цепь	Конт	Конт	Цепь
Вход +X11	*1*	*1*	*Вход +Y11*
–X11	*2*	*2*	*–Y11*
+X12	*3*	*3*	*+Y12*
–X12	*4*	*4*	*–Y12*
+X13	*5*	*5*	*+Y13*
–X13	*6*	*6*	*–Y13*
+X14	*7*	*7*	*+Y14*
–X14	*8*	*8*	*–Y14*

Измерительный канал

Клеммно-блочный соединитель КБС-3 ЯЛБИ. 685611. (6Яа 369. 917 ЭЗ)
Схема электрическая принципиальная

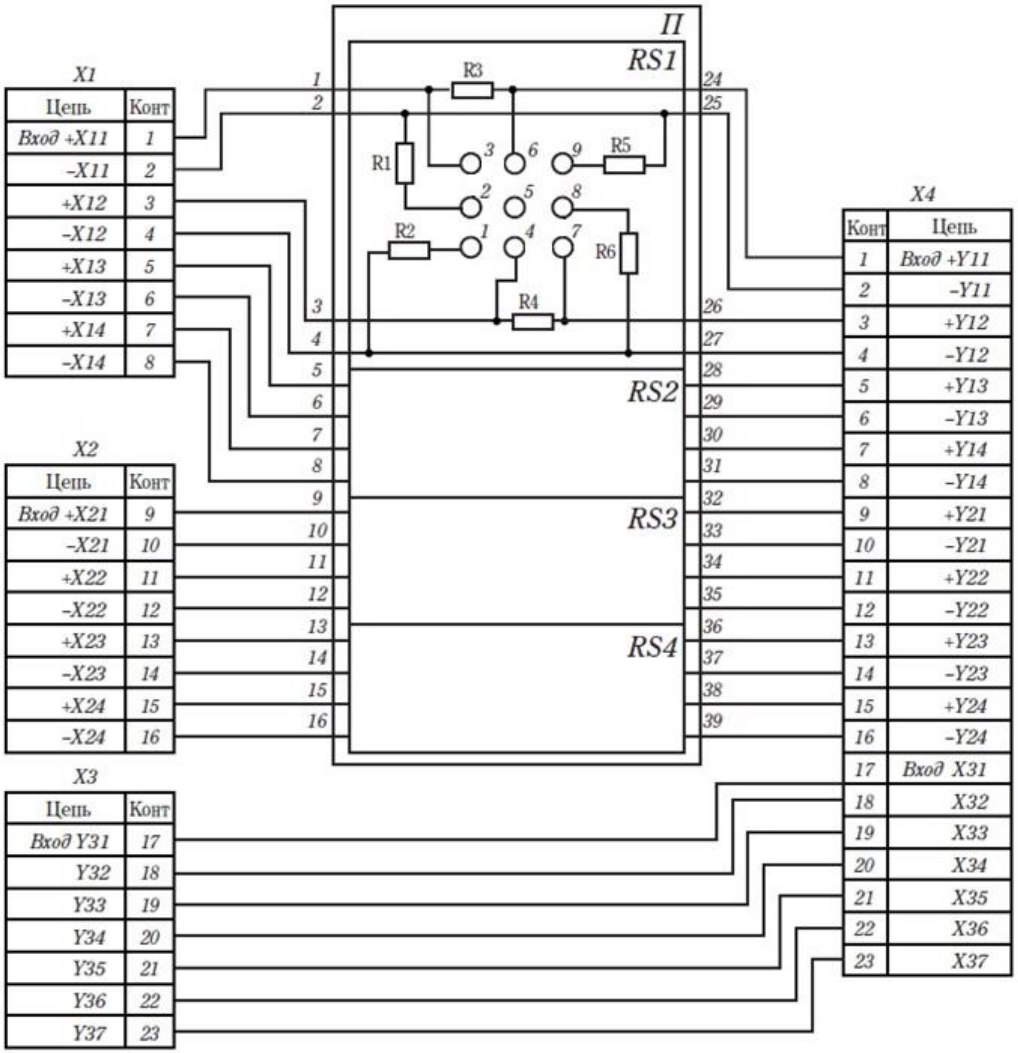

Измерительный канал

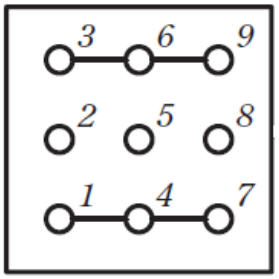

Вход 0 –20 (4 –20) мА

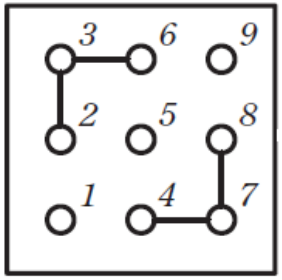

Вход 0 –5 мА

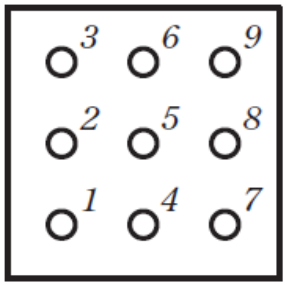

Вход 0 –10 В

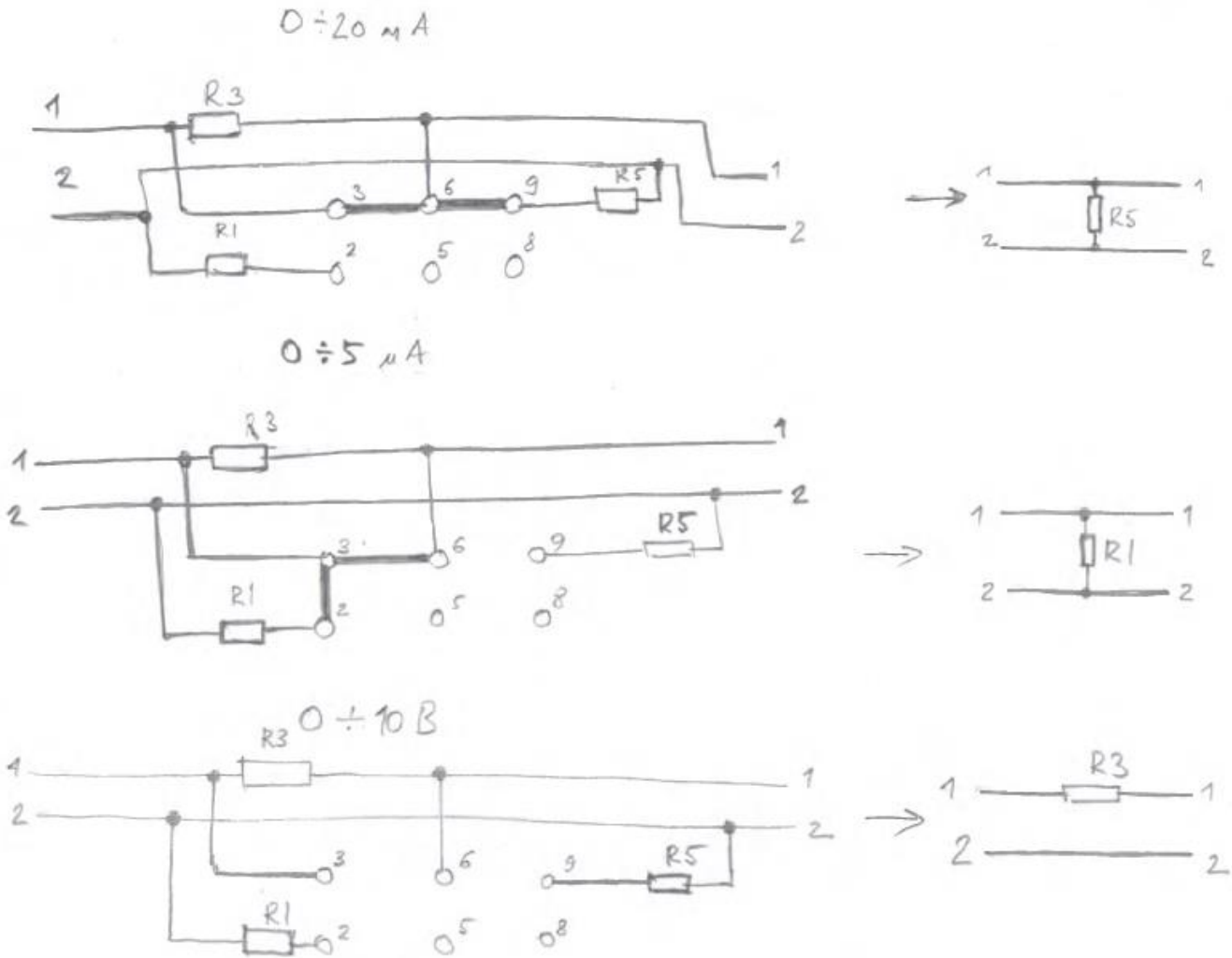

Структурная схема микропроцессорного модуля ПРЦ-10

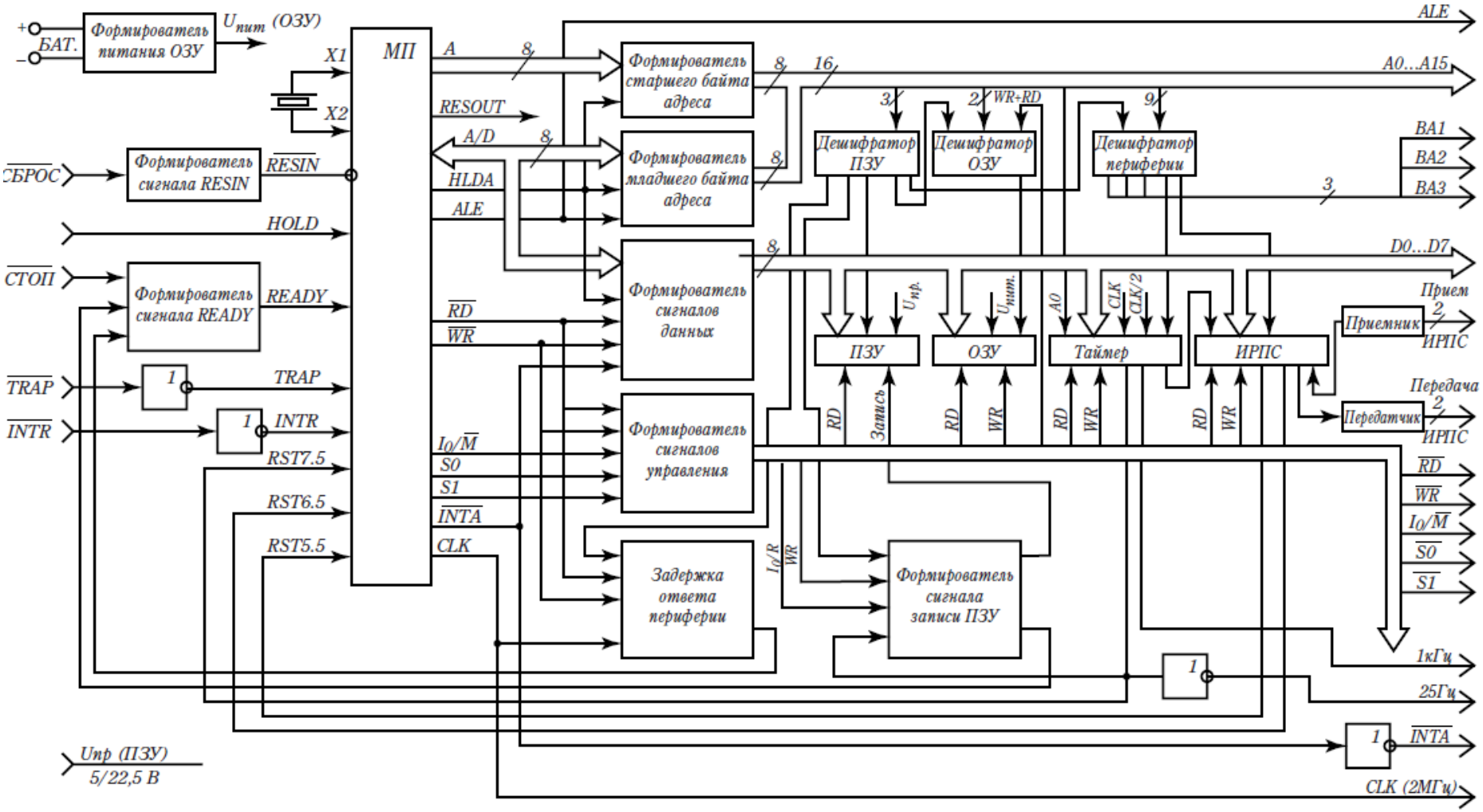

Модуль процессора ПРЦ-10М1. ЯЛБИ. 426449. 034 ЭЗ. Схема электрическая принципиальная.

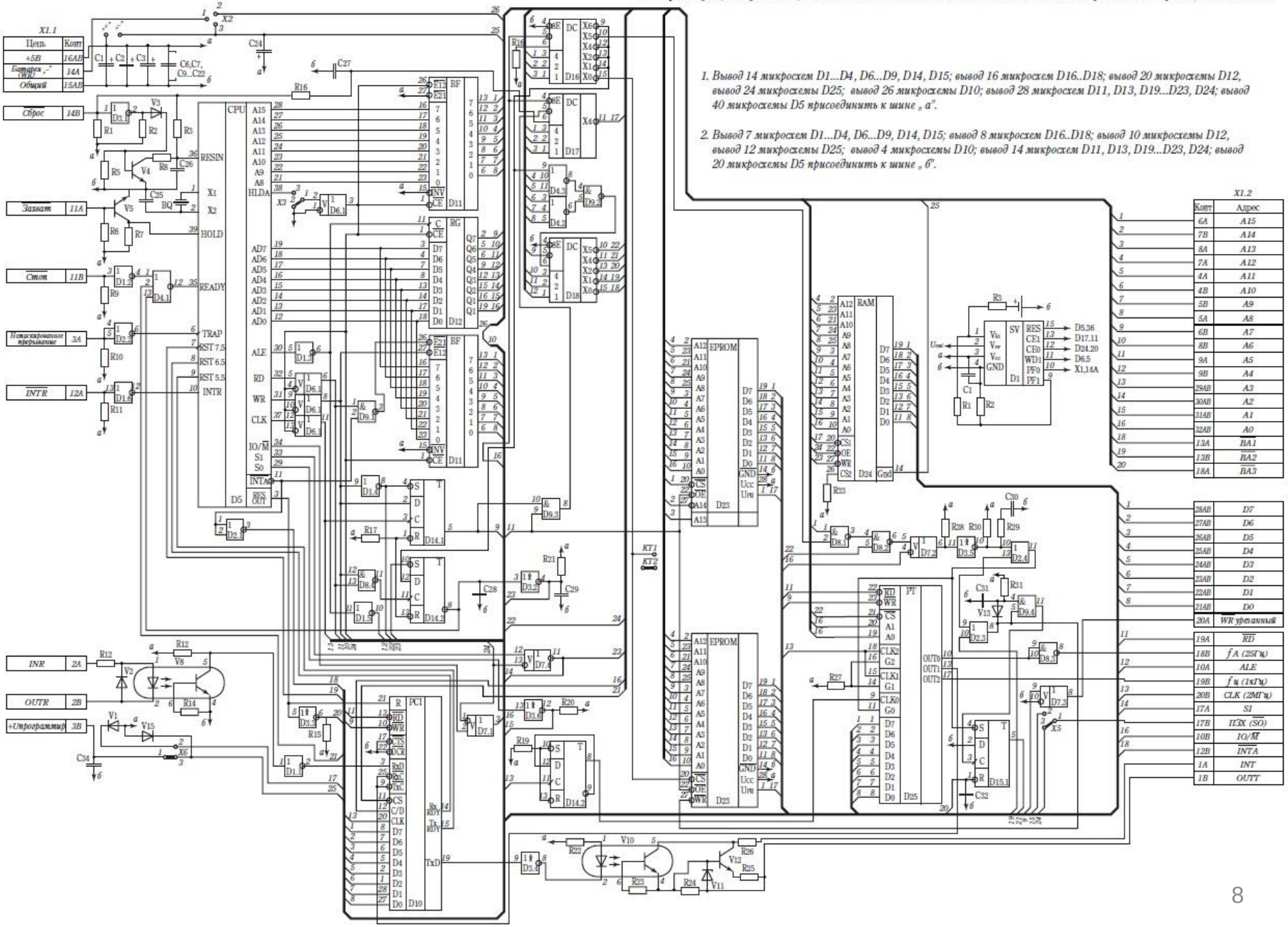

1. Вывод 14 микросхем D1...D4, D6...D9, D14, D15; вывод 16 микросхем D16..D18; вывод 20 микросхемы D12, вывод 24 микросхемы D25; вывод 26 микросхемы D10; вывод 28 микросхем D11, D13, D19...D23, D24; вывод 40 микросхемы D5 присоединить к шине „а".

2. Вывод 7 микросхем D1...D4, D6...D9, D14, D15; вывод 8 микросхем D16..D18; вывод 10 микросхемы D12, вывод 12 микросхемы D25; вывод 4 микросхемы D10; вывод 14 микросхем D11, D13, D19...D23, D24; вывод 20 микросхемы D5 присоединить к шине „б".

Измерительный канал

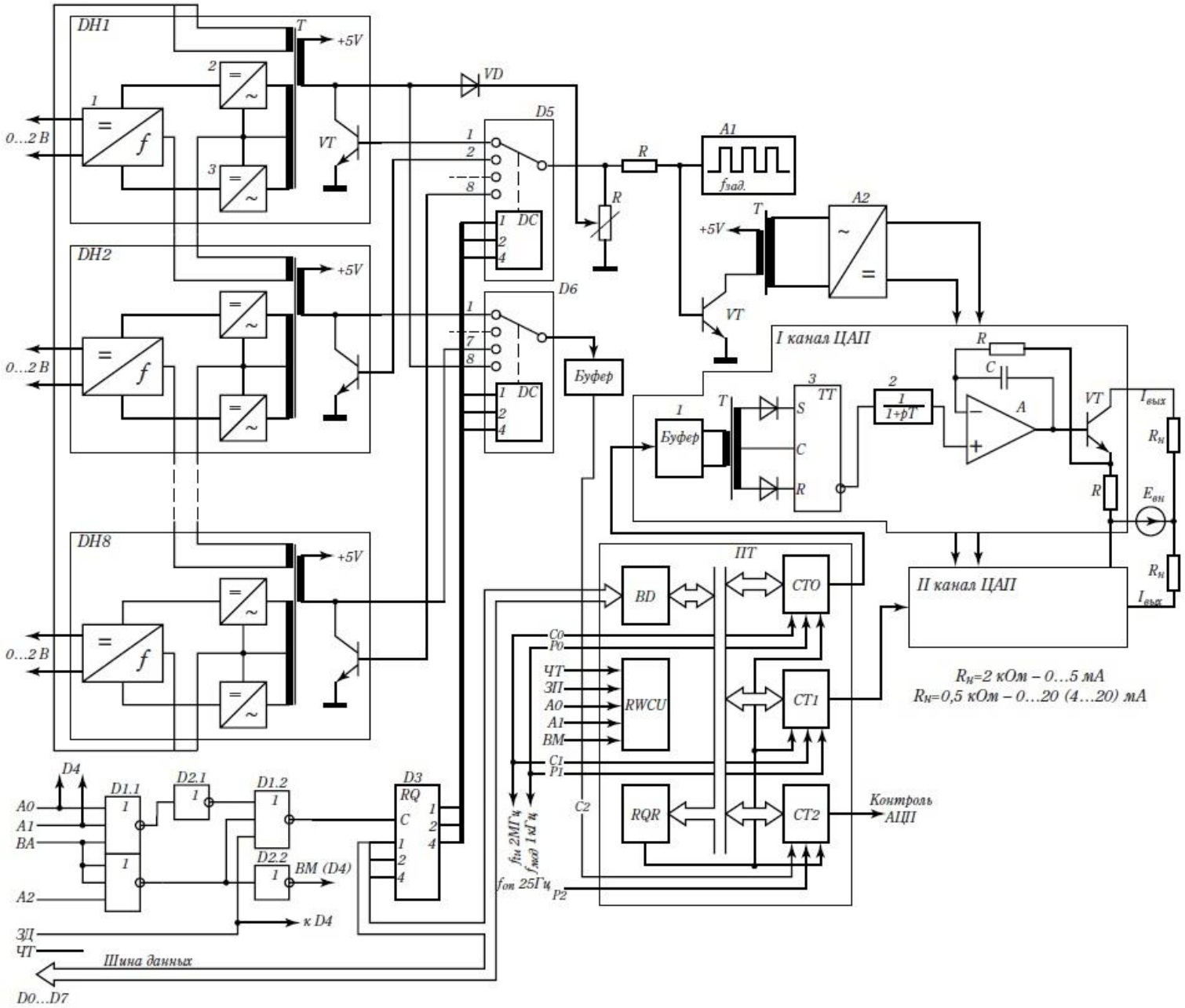

Измерительный канал

Модуль аналоговых сигналов МАС ЯЛБИ. 426439. 004 Э3 (6Яа. 369. 847 ПЭ3). Схема электрическая принципиальная.

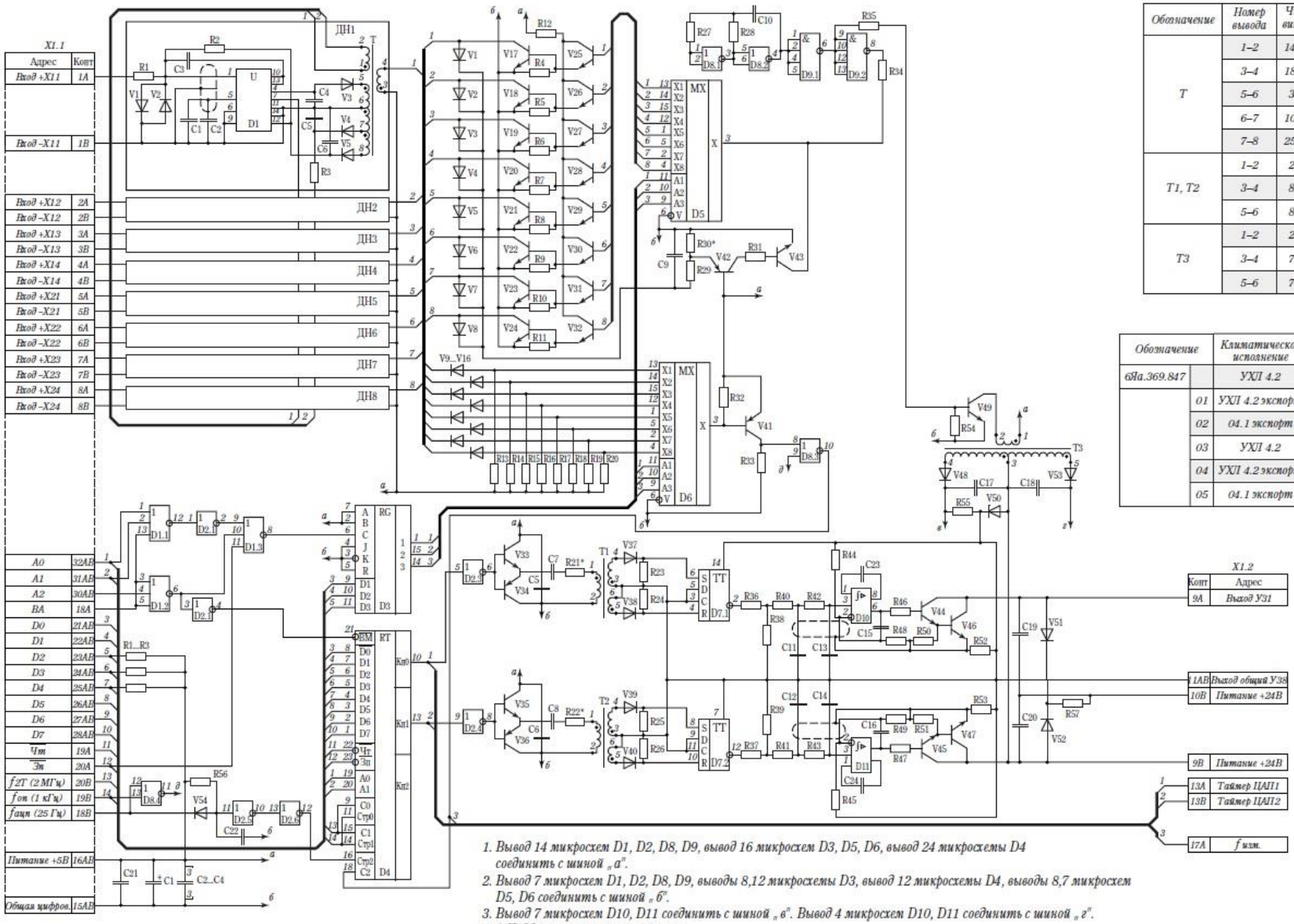

Таблица 1.

Обозначение	Номер вывода	Число витков	Марка и диаметр провода
T	1–2	14±0,5	ПЭВ-2 0,16 мм
	3–4	18±0,5	ПЭШ-0 0,1 мм
	5–6	34±1	ПЭВ-2 0,1 мм
	6–7	10±0,5	ПЭВ-2 0,1 мм
	7–8	25±0,5	ПЭВ-2 0,1 мм
T1, T2	1–2	20±1	ПЭШ-0 0,1 мм
	3–4	80±2	ПЭВ-2 0,1 мм
	5–6	80±2	ПЭВ-2 0,1 мм
T3	1–2	20±1	ПЭШ-0 0,1 мм
	3–4	70±1	ПЭВ-2 0,1 мм
	5–6	70±1	ПЭВ-2 0,1 мм

Таблица 2.

Обозначение		Климатическое исполнение	Выходной сигнал, мА	R52, R53 Ом
6Яа.369.847		УХЛ 4.2	0 – 5	499
	01	УХЛ 4.2 экспорт		
	02	04.1 экспорт		
	03	УХЛ 4.2	0 – 20 4 – 20	127
	04	УХЛ 4.2 экспорт		
	05	04.1 экспорт		

1. Вывод 14 микросхем D1, D2, D8, D9, вывод 16 микросхем D3, D5, D6, вывод 24 микросхемы D4 соединить с шиной „а".
2. Вывод 7 микросхем D1, D2, D8, D9, выводы 8,12 микросхемы D3, вывод 12 микросхемы D4, выводы 8,7 микросхем D5, D6 соединить с шиной „б".
3. Вывод 7 микросхем D10, D11 соединить с шиной „в". Вывод 4 микросхем D10, D11 соединить с шиной „г".
4. * Подбирают при регулировании.

Устройства ввода-вывода СРВ
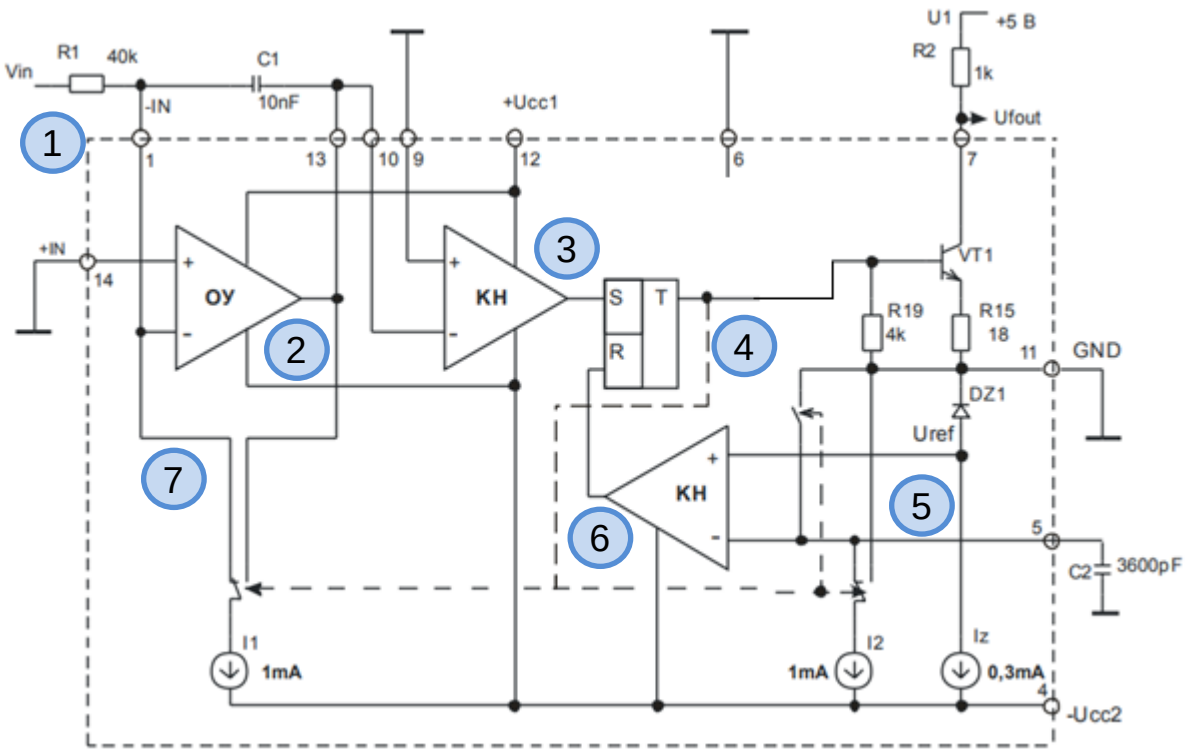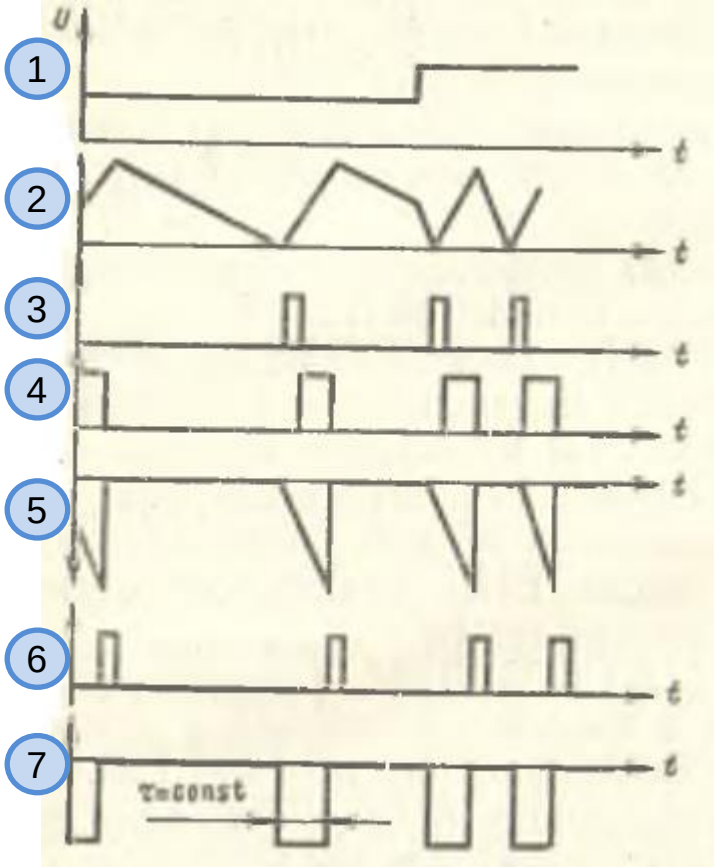
Преобразователь напряжение - частота